SCL-08TC01 (4K STARVIS チューブ IP カメラ) 寸法図

本体サイズ：Φ87 × 219 mm

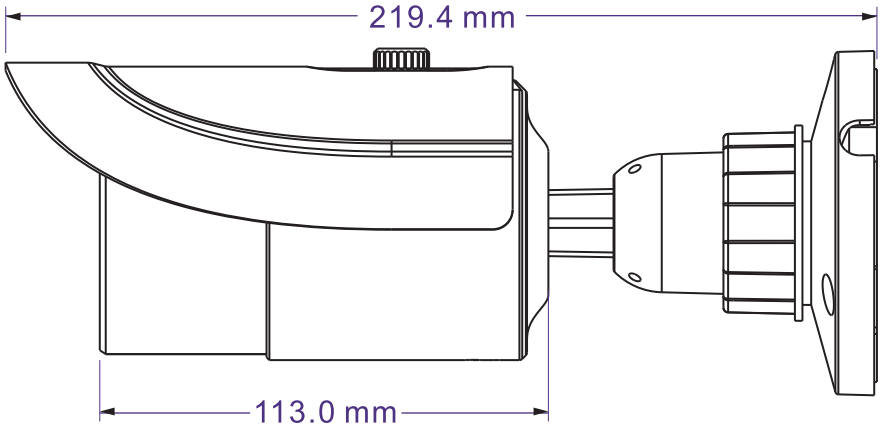

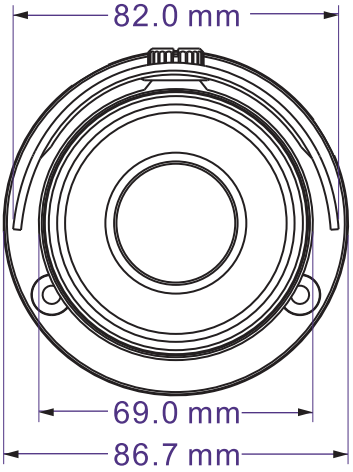

SOLID CORPORATION Copyright © Solid Corporation All Rights Reserved.

SCL-08TC01 (4K STARVIS チューブ IP カメラ) 各コネクター名称

本体サイズ：Φ87 × 219 mm

※コード長はカメラ本体から分岐手前のコネクタまでの長さです。

SOLID CORPORATION Copyright © Solid Corporation All Rights Reserved.