SCL-02TB01　2MP カラー暗視高機能チューブ　仕様書

2022/8/16

▼ ソフトウェア仕様

- 最大解像度:2MP (1920×1080)
- 3D DNR、デジタルWDR
- 逆光補正、ハイライト補正、フォグ緩和
- ROI (Region Of Interest) 対応
- モバイル遠隔監視(iPhone / iPad / Android)

▼ ハードウェア仕様

- 1/2.7インチ CMOS
- スターライト
- 赤外線有効距離:30～50m
- microSDカードスロット内蔵 (最大128GB)
- 防塵・防水(IP66)

寸法図

(単位:mm)

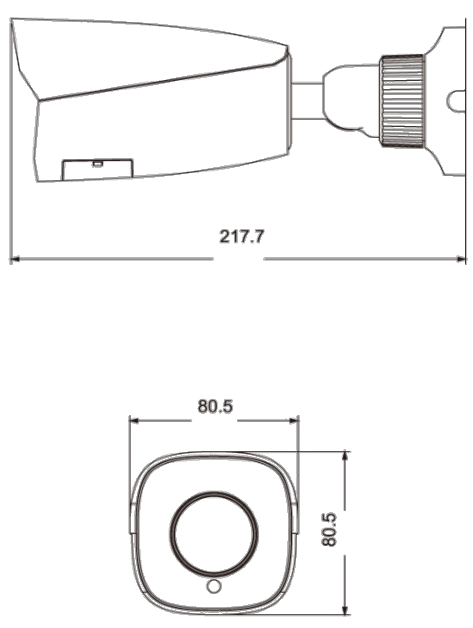

■ 仕様書

製品型番		SCL-02TB01
モデル		2MP カラー暗視高機能チューブ
イメージセンサー		1/2.7インチ CMOS
最大解像度		2MP:1920×1080
電子シャッター		1/25～1/100000 秒 (自動)
レンズ		電動バリフォーカル2.8~12mm (4.3×) @F1.4 / 固定アイリス
水平画角		最大105°
STARVIS		対応
カラー暗視最低照度		0.002 Lux @F1.6 (スターライト)
白黒撮影最低照度		IR LED消灯時:0.002 Lux / IR LED点灯時:0 Lux
赤外線有効距離		30～50m
映像補正		デジタルWDR / 逆光補正 / ハイライト補正 / フォグ緩和 / 3D DNR
角度調整		水平: 0～360°、垂直: 0～90°、回転: 0～360°
映像圧縮方式		H.265 / H.264 / MJPEG
H.264圧縮規格		ベースラインプロファイル / メインプロファイル / ハイプロファイル
解像度		1080P (1920×1080), 720P (1280×720), D1, CIF, 480×240
スマートIVS		対応 (動体検知 / SDカードエラー / SDカード容量)
メインストリーム	60Hz	1080P (1～30fps) / 720P (1～30fps)
	50Hz	1080P (1～25fps) / 720P (1～25fps)
サブストリーム		60Hz:D1/CIF/480x240 (1～30fps) / 50Hz:D1/CIF/480x240 (1～25fps)
映像ビットレート		128Kbps～4Mbps
ビットレートタイプ		VBR / CBR
ネットワークインターフェース		RJ45
リモートモニタリング		IEブラウジング、CMSリモートコントロール
オンライン接続		最大同時視聴数: 3ユーザー, マルチストリームリアルタイム通信対応
ネットワークプロトコル		IPv4, IPv6, 802.1x, UPnP, HTTPS, QoS, UDP, DHCP, NTP, RTSP, PPPoE, DDNS, SMTP
SDカードスロット		microSDカード (SDXC: 最大128GB class10以上)
ストレージ		ネットワークストレージ
PoE		対応
保護		IP66
電源供給		DC12V / PoE
消費電力		5W未満
動作条件		温度: -30℃～60℃, 湿度: 10%～95% (結露無きこと)
本体サイズ / 重量		Φ81 × 218 mm / 約636g

Copyright © Solid Corporation All Rights Reserved.