SCL-04TD01 4MP 強力赤外線チューブ IPカメラ 仕様書

2022/8/16

▼ ソフトウェア仕様

- 4MP (2560×1440)
- モバイル遠隔監視(iPhone / iPad / Android)
- ROI (Region Of Interest) 対応
- 双方向音声機能
- スマートIVS対応

▼ ハードウェア仕様

- 1/3インチ CMOS
- 内蔵PoE
- ICR機能対応
- 赤外線有効距離:60m
- 防塵・防水 (IP68)

寸法図

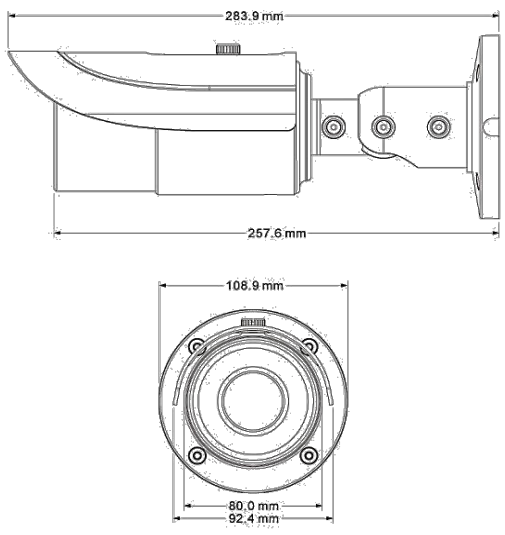

■ 仕様書

製品型番		SCL-04TD01
モデル		4MP 強力赤外線チューブ
イメージセンサー		1/3インチ CMOS
最大解像度		4MP (2560×1440)
電子シャッター		1/25～1/100000 秒
レンズ		バリフォーカル3.3mm～12.0mm (3.6×)
水平画角		87～25°
カラー暗視最低照度		0.05 Lux
白黒撮影最低照度		IR LED消灯時:0.025 Lux / IR LED点灯時:0 Lux
赤外線有効距離		60m
映像補正		3D DNR / デジタルWDR
映像圧縮方式		H.265 / H.264 / MJPEG
解像度		4MP (2560×1440), 1080P (1920×1080), 720P (1280×720), D1, CIF
スマートIVS		対応
トリプルストリーミング	S1	4MP @30fps / 1920×1080 @30fps
	S2	D1 @30fps / CIF @30fps
	S3	D1 @30fps / CIF @30fps
映像ビットレート		64Kbps～8Mbps
ビットレートタイプ		VBR / CBR
ネットワークインターフェース		RJ45×1, 10/100Base-T
音声 (ライン)		入力×1、出力×1
アラーム		入力×1、出力×1
CVBSアナログ出力		CVBS映像出力×1
WEBブラウザ		Microsoft IE 8.0以降
ネットワークプロトコル		TCP / IP, UDP, DHCP, NTP, RTSP, PPPoE, DDNS, SMTP, FTP
SDカードスロット		microSDカード (最大128GB class10以上)
ストレージ		ネットワークストレージ
PoE		対応
保護		IP68
電源供給		DC12V / PoE
消費電力		5W未満
動作条件		温度: -10℃～50℃, 湿度: 10%～90% (結露無きこと)
本体サイズ / 重量		Φ110 × 294mm / 約1180g

Copyright © Solid Corporation All Rights Reserved.