Viewla IPC-16w設置方法

1 壁面に穴を開けLANケーブルを直接引き込める場合

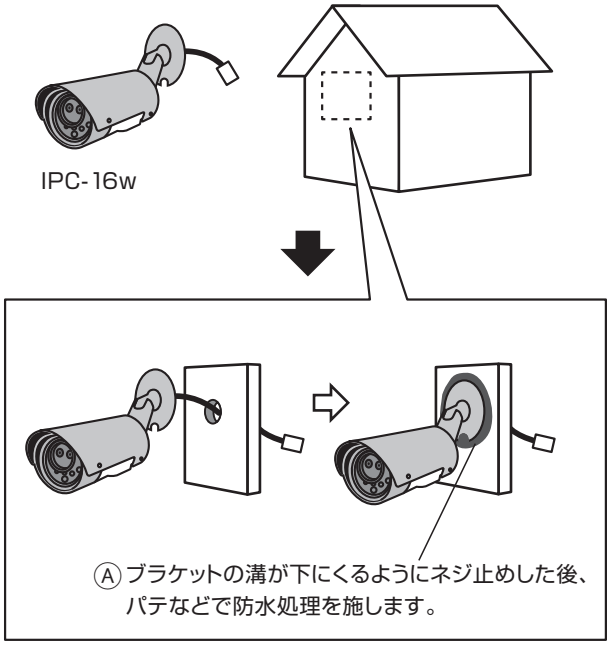

2 ポールや電柱など、LANケーブルを引き込む穴を開けられない場合

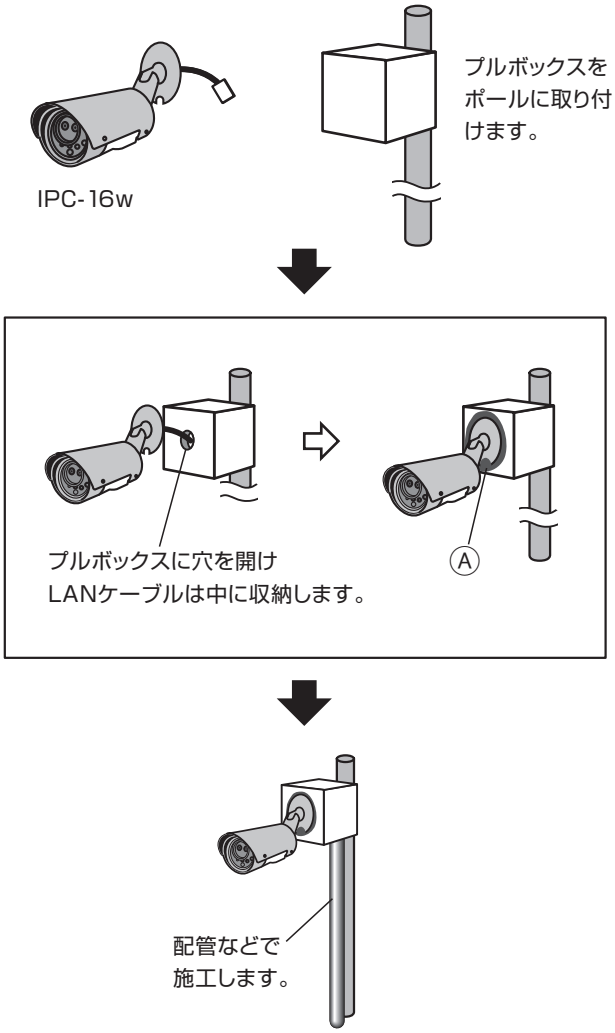

3 穴も開けられず、ボックスも直接設置できない場合

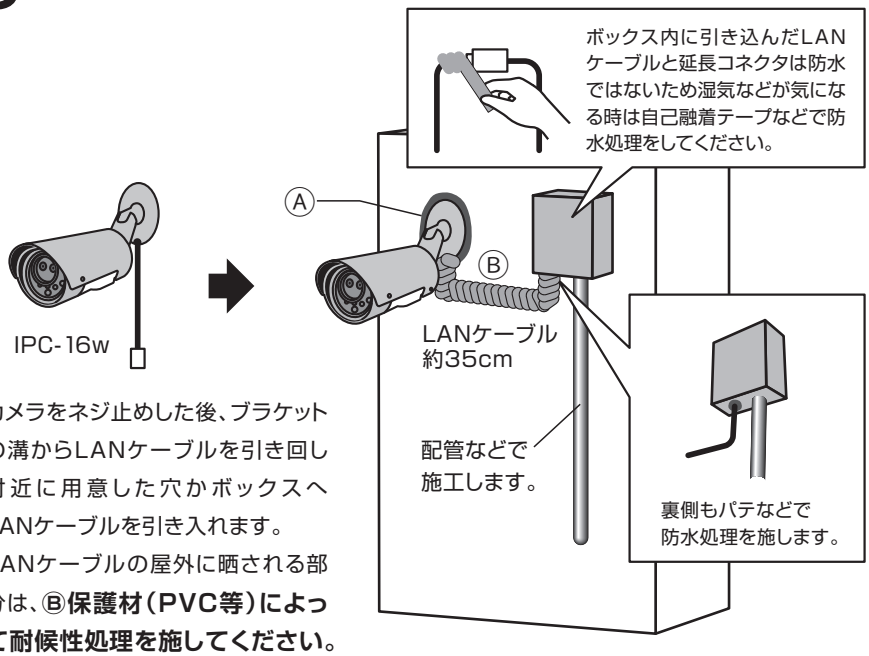

カメラをネジ止めした後、ブラケットの溝からLANケーブルを引き回し付近に用意した穴かボックスへLANケーブルを引き入れます。
LANケーブルの屋外に晒される部分は、**Ⓑ保護材（PVC等）によって耐候性処理を施してください。**

可動域

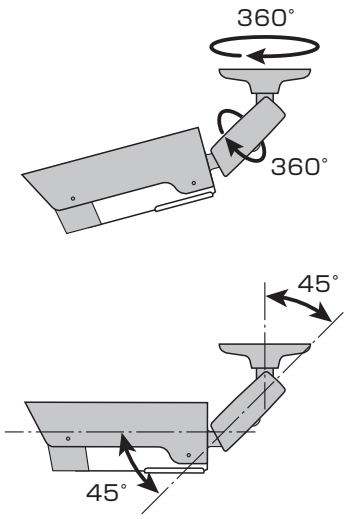

IPC-16w
天井・壁面設置方法

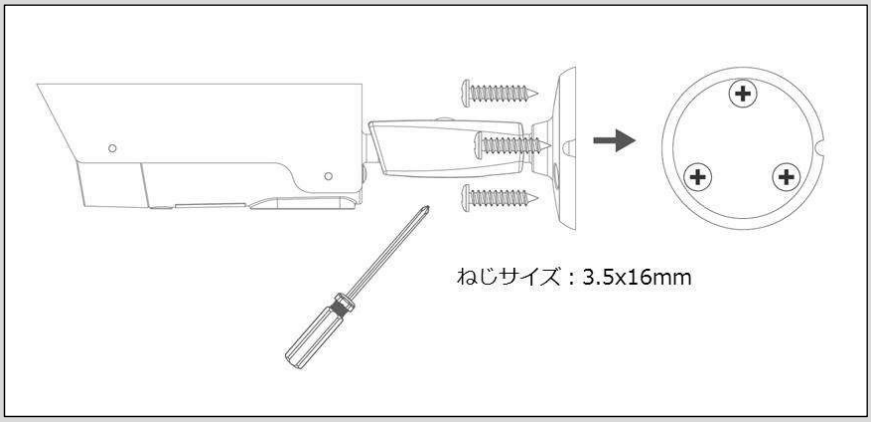

SolidCamera

設置に必要なもの

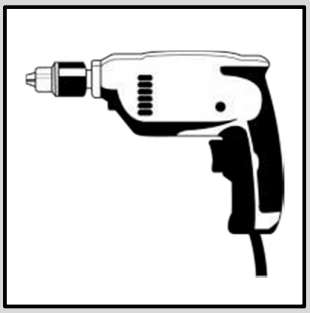

ドリル

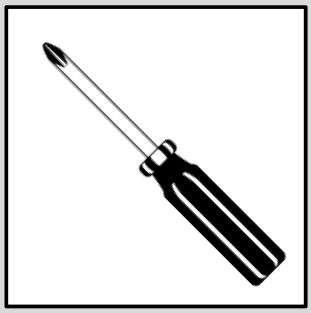

プラスドライバー

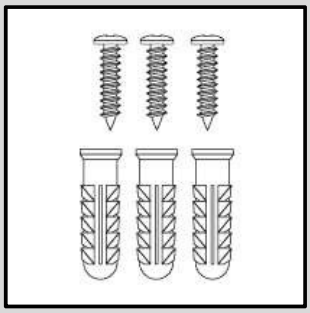

取付ねじ
・ アンカー

カメラ本体

SolidCamera

【取付前のご注意】

IPC-16wは天井や壁面に取り付け可能です。

付属のアンカーがしっかりと固定されるような硬い材質かどうか、事前に設置面を確認してください。
また、薄いコンクリートや角などの割れやすい箇所への設置はお控えください。

SolidCamera

カメラの設置位置を決め、
穴の位置に目印を入れておきます。

SolidCamera

φ2cm
LANケーブルの通り穴を開ける 場合
は直径を2㎝確保してください。
＊中継コネクタを通す必要がある場合は
25mm以上の直径が必要です
SolidCamera

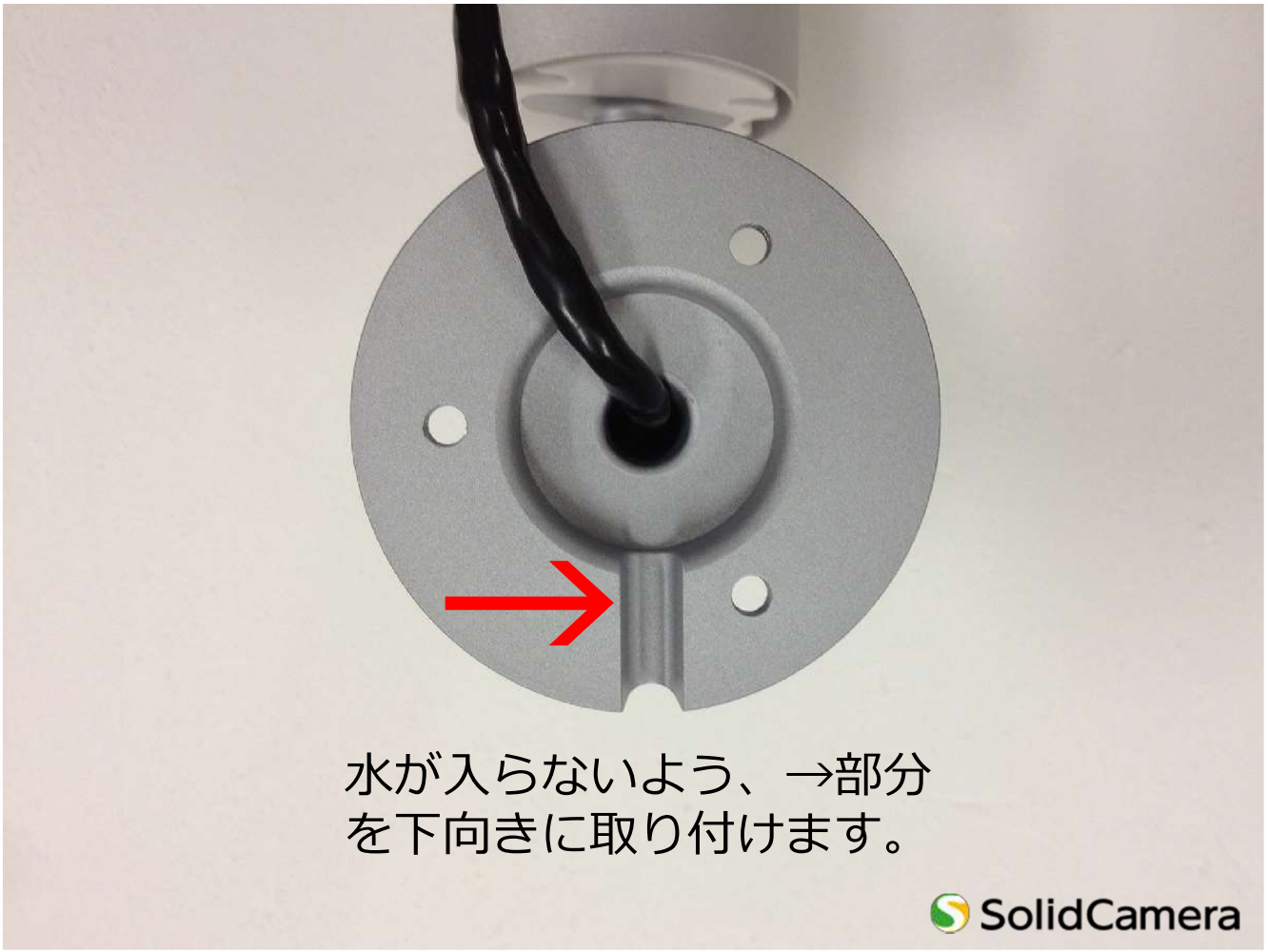
水が入らないよう、→部分
を下向きに取り付けます。
SolidCamera

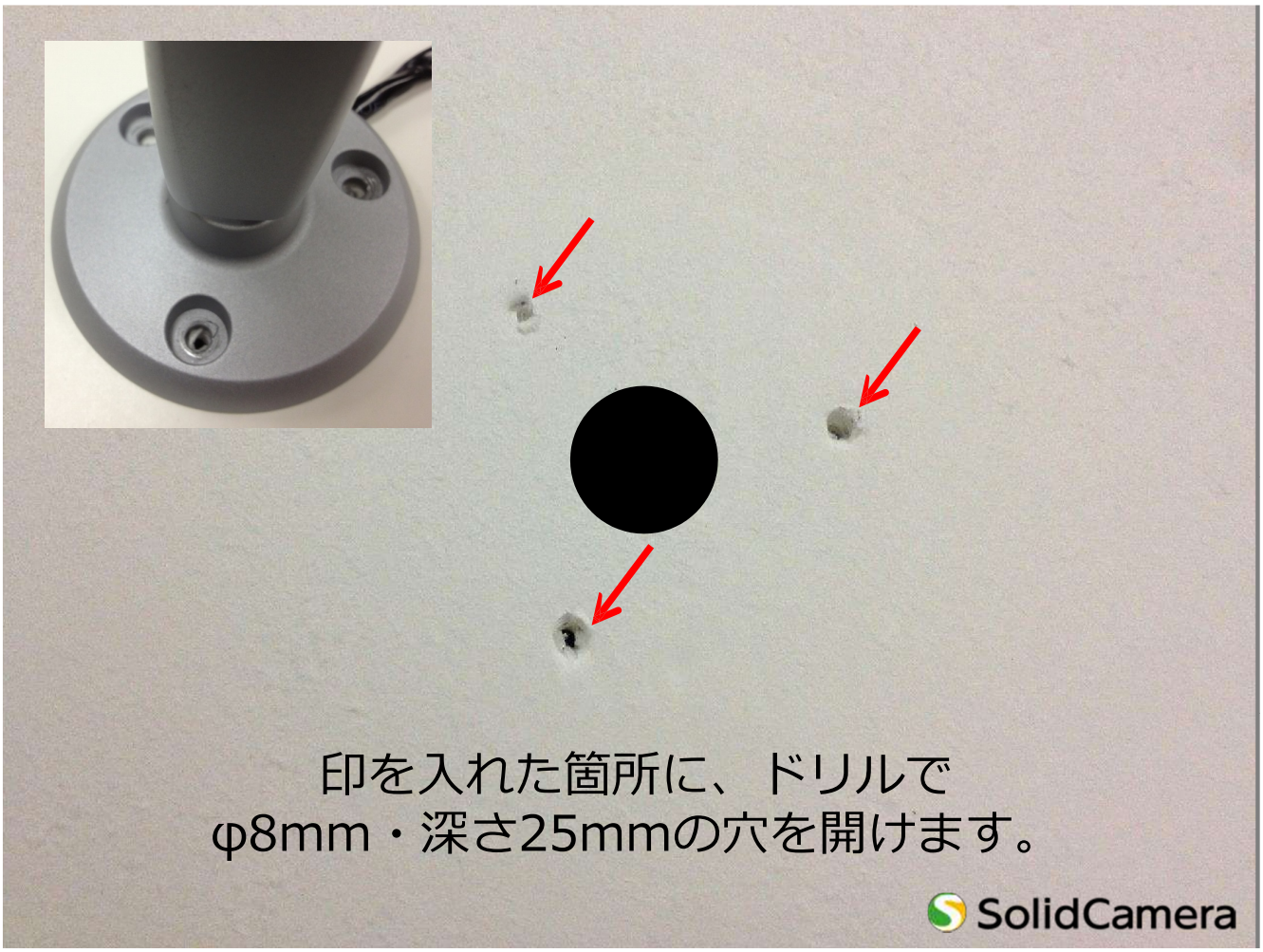
印を入れた箇所に、ドリルで
φ8mm・深さ25mmの穴を開けます。
SolidCamera

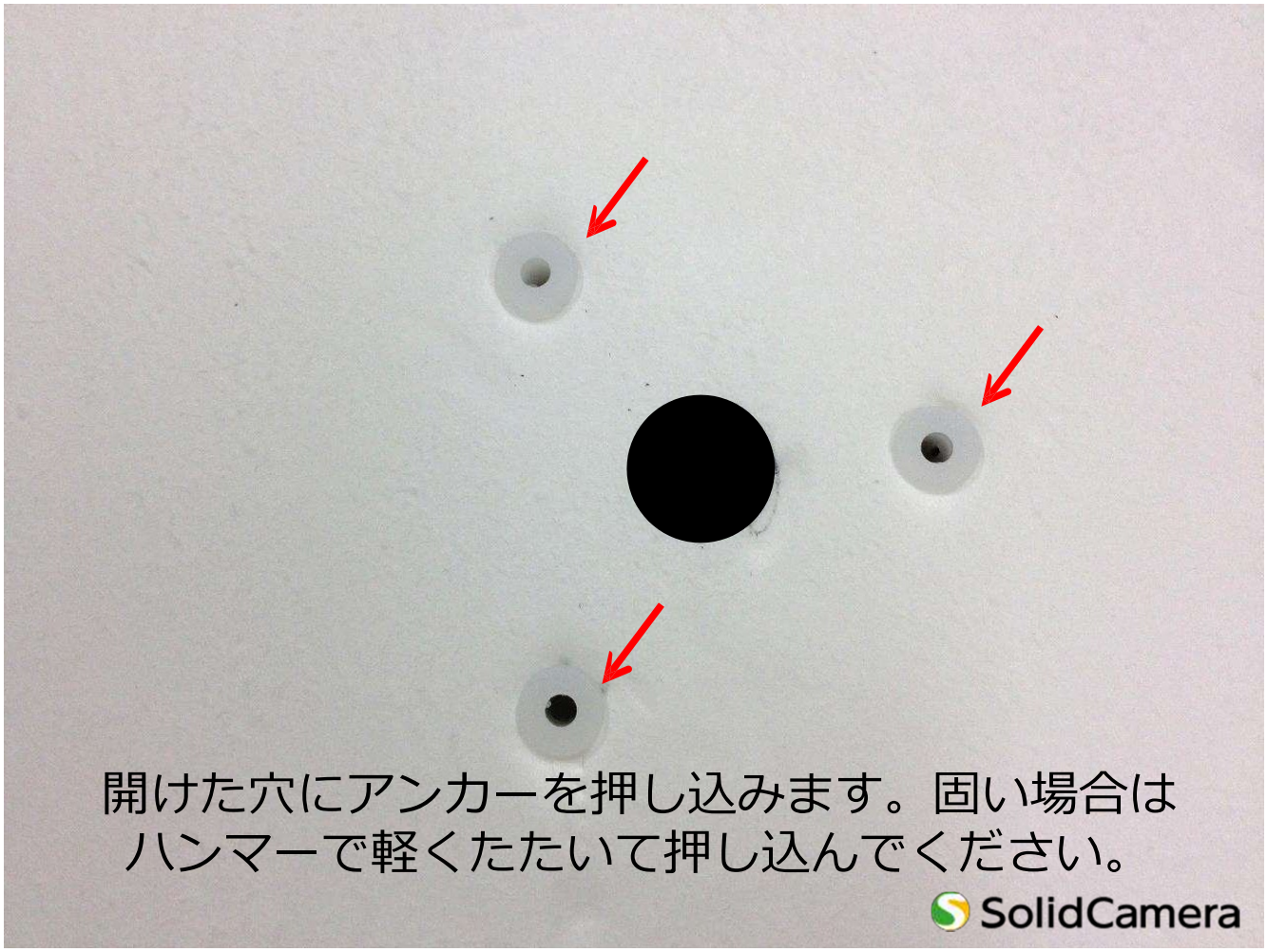
開けた穴にアンカーを押し込みます。固い場合は
ハンマーで軽くたたいて押し込んでください。
SolidCamera

カメラをセットし、ネジを締め込みます。
アンカーが設置面内で広がり、固定されます。
SolidCamera

完了！
SolidCamera

カメラの取付角度は、 ドライバーで→部分の ネジを緩めると調節できます。
SolidCamera

天井設置例
SolidCamera

SolidCamera