Viewla ビューラ IPC-06FHD-T デイ&ナイト フルHD IPカメラ (温度計なしモデル)仕様書

2025/1/15

■ 寸法図

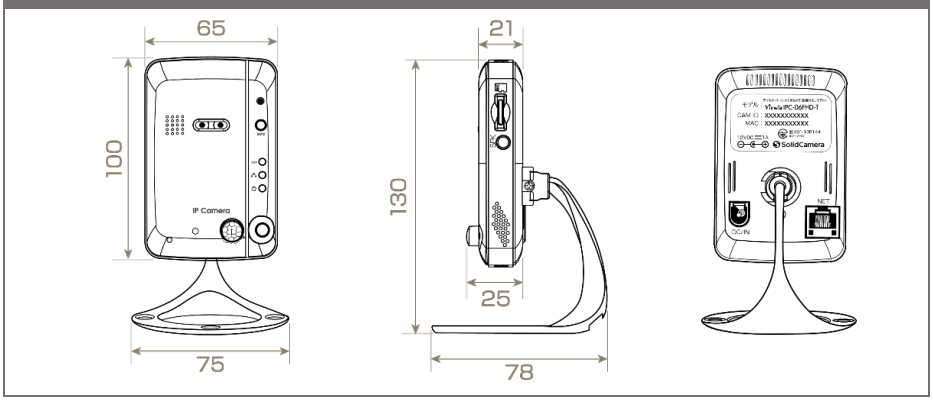

■ 仕　様

電力・電源		DC12V/1A、AC100～240V（50/60Hz）
消費電力		［昼モード］起動時：2W　［夜モード］起動時：3W
最大消費電力		4W
プロセッサー		RISC CPU、ハードウェアのビデオ処理及び圧縮
ネットワークインターフェース		10BaseT/100BaseTX, Auto-MDIX, RJ-45
無線インターフェース		IEEE 802.11n、IEEE 802.11g、IEEE 802.11b 技適取得済み
パン・チルト範囲		パン（水平方向）：—　チルト（垂直方向）：—
イメージセンサー		RGB 2Mega 1/4インチ CMOS、デイ&ナイト セパレートセンサー、自動露出コントロール、自動ホワイトバランス、自動増幅コントロール、自動明るさコントロール
赤外線人体感知センサー		有効距離 7m
光感度		赤外線無効時：0.2 Lux / 赤外線有効時：0 Lux (赤外線有効照射距離10m) ※自動照度コントロール (設定により低照度環境下で自動的に赤外線をオンにします)
赤外線LED		1個
レンズ		3.3mm、F2.8、固定アイリス、デイ&ナイトセパレートレンズ 最大画角：70°、フォーカス範囲：50cm～∞
ボタン		工場出荷時設定に戻すリセットボタン1個/ Wi-Fi自動設定用WPSボタン1個
microSDカード		ローカルビデオストレージ用 microSDカードインターフェース, 最大64GBまで対応(Class10以上推奨) ※SDカード録画はモバイル設定の値に準拠します
インジケーター		インターネット接続状態表示LED×1個 イーサネット接続表示LED×1個 microSDカード録画状態表示LED×1個
映像圧縮形式		H.264、ハイプロファイル
ビデオストリーミング		Windowsパソコンとモバイル各々の解像度・帯域幅・フレームレート設定可能(自動設定も可能)
ブラウザー視聴		—
解像度	ノーマルモード	1920×1080（FullHD）、1280×720、640×360（HVGAW）
	モバイルモード	1280×720、640×360（HVGAW）
画像設定	ノーマルモード	64K、128K、256K、512K、768K、1M、1.2M、1.5M、2M、3Mbps
	モバイルモード	32K、64K、128K、256K、512K、768K、1M、1.2M、1.5M
	フレームレート	1～5、10、15、20、25、30fps（自動設定も可能）

プロトコル	IPv4, HTTP, TCP, ICMP, RTSP, RTMP, RTP, UDP, RTCP, SMTP, SNTP, FTP, SFTP, DHCP, ARP, DNS, SMB, PPPoE
ONVIF	対応（※ファームウェアv040216以降）
音声	マイク内蔵、アラームと半二重通信用0.5Wスピーカー内蔵 外部スピーカー用3.5mmステレオミニジャック、 オーディオ圧縮：G.711（RTSP使用時：AAC / RTMP使用時：音声なし）
セキュリティー	管理者ユーザー名・パスワード保護、カメラID・パスワード保護、無線LANのWEPとWPA、WPA2セキュリティーモード IPアドレスアクセス制限機能、プライバシーマスク機能
運用・管理	カメラID・パスワードによるPlug＆Play、FTP経由ファームウェアの更新、ビデオアクセス＆マルチカメラ管理用ソフト(CamView、mCamViewHD、Viewla)
アクセサリー（付属品）	電源アダプター (1.5m)、電源延長コード (1.5m)、LANケーブル(ストレート1.5m)、かんたんインストールガイド、インストールCD-ROM、ID・パスワードカード、ネジ・アンカー、ブラケット、スクリュードライバー、カメラ作動中ステッカー
アプリケーション	Windows用Viewlaシリーズ 36台同時視聴アプリ (CamView) iPad用Viewlaシリーズ 6台同時視聴アプリ (mCamViewHD) iOS/Android用Viewlaシリーズ 4台同時視聴アプリ (Viewla)
同時接続ユーザー数	最大8ユーザー (画質設定により異なる)
アラーム通知機能	動体検知（検知エリア設定可能）、音声感知 FTPまたはメールによるJPEGイメージの通信・アップロード iPhone・iPad・Androidのお知らせ機能 (Viewla、mCamViewHDのみ)
カメラ本体サイズ・重量	H100 x W65 x D21mm、125g (ブラケット含む＊アダプター重量含まず)
動作条件	温度：0～50°C、 湿度：20～80%RH（結露無きこと、防滴・防塵なし）
その他	RoHS6準拠製品、NDAA準拠製品

▶ DORI距離

レンズ	検知	観察	認識	識別
固定焦点	62m	24m	12m	6.3m

SOLID CORPORATION Copyright © Solid Corporation All Rights Reserved.