Viewla ビューラ　IPC-16FHDpⅡ　屋外用フルHD IPネットワークカメラ仕様書

2025/1/15

■ 寸法図

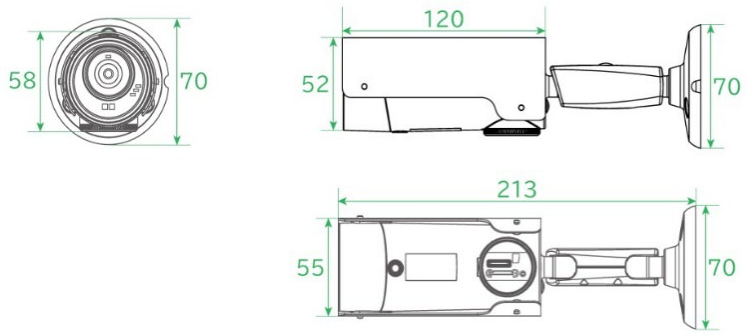

■ 仕　様

電力・電源	DC12V/1Aまたは24V/0.5A、AC100～240V（50/60Hz）
消費電力	［昼モード］起動時：2.5W ［夜モード］起動時：4.6W
最大消費電力	5W
プロセッサー	RISC CPU、ハードウェアのビデオ処理及び圧縮
ネットワークインターフェース	イーサネット10BaseT・100BaseTX、Auto-MDIX、RJ-45
無線インターフェース	－
パン・チルト範囲	パン（水平方向）：－　チルト（垂直方向）：－
ハウジング	防水・防塵（IP66） ※カメラ本体のLANケーブル部、ならびに付属品は、防水仕様ではありません。
イメージセンサー	RGB 2Mega 1/2.7インチ CMOS、デイ&ナイト セパレートセンサー、自動露出調整、自動ホワイトバランス、自動ゲイン調整、自動明るさ調整
光感度	赤外線無効時：0.2 Lux / 赤外線有効時：0 Lux（赤外線有効照射距離10m)※自動照度コントロール（設定により低照度環境下で自動的に赤外線をオンにします)
赤外線LED	ハイパワーLED 2個
レンズ	M12 2.8mm、F2.0、水平画角：120°、固定アイリス、フォーカス範囲：50 cm ～∞
ボタン	工場出荷時設定に戻すリセットボタン1個
microSDカード	ローカルビデオストレージ用 microSDカードインターフェース 最大128GBまで対応 ※SDカード録画はモバイル設定の値に準拠します
インジケーター	インターネット接続状態表示LED×1個 イーサネット接続表示LED×1個 microSDカード録画状態表示LED×1個
映像圧縮形式	H.264、ハイプロファイル
ビデオストリーミング	Windowsパソコンとモバイル各々の解像度・帯域幅・フレームレート設定可能(自動設定も可能)
ブラウザー視聴	Youtubeライブ経由でのブラウザー視聴対応
プロトコル	IPv4, HTTP, TCP, ICMP, RTSP, RTMP, RTP, UDP, RTCP, SMTP, SNTP, FTP, SFTP, DHCP, ARP, DNS, SMB, PPPoE
ONVIF	対応

解像度	ノーマルモード	1920×1080（FullHD）、1280×720、640×360（HVGAW）
	モバイルモード	1280×720、640×360（HVGAW）
画像設定	ノーマルモード	64K、128K、256K、512K、768K、1M、1.2M、1.5M、2M、3Mbps
	モバイルモード	32K、64K、128K、256K、512K、768K、1M、1.2M、1.5M
	フレームレート	1～5、10、15、20、25、30fps（自動設定も可能）
音声		マイク内蔵、オーディオ圧縮：G.711（RTSP使用時：G.711 / RTMP使用時：AAC）
セキュリティー		管理者ユーザー名・パスワード保護、カメラID・パスワード保護、IPアドレスアクセス制限機能、プライバシーマスク機能
運用・管理		カメラID・パスワードによるPlug＆Play、FTP経由ファームウェアの更新、ビデオアクセス＆マルチカメラ管理用ソフト（CamView、Viewla)
アクセサリー（付属品)		電源アダプター（1.5m）、LANケーブル（ストレート1.5m）、混合器（LAN+電源）、中継コネクター、ネジ・アンカー、かんたんインストールガイド、ID・パスワードカード、カメラ作動中ステッカー
アプリケーション		Windows用Viewlaシリーズ36台同時視聴アプリ（CamView）/ iOS/Android用Viewlaシリーズ4台同時視聴アプリ（Viewla)
同時接続ユーザー数		最大8ユーザー（画質設定により異なる)
アラーム通知機能		動体検知（検知エリア設定可能）、音声感知でのイベントトリガー FTPまたはメールによるJPEGイメージの通信・アップロード iPhone・iPad・Androidのお知らせ機能（Viewlaのみ)
カメラ本体サイズ・重量		H52 x W58 x D213 mm 368ｇ（本体+ブラケット）＊アダプター重量含まず
動作条件		起動時：-20～50°C、 作動時：-30～50°C
その他		RoHS10準拠製品、NDAA準拠製品

▶ DORI距離

レンズ	検知	観察	認識	識別
固定焦点	38m	15m	7.7m	3.8m

SOLID CORPORATION Copyright © Solid Corporation All Rights Reserved.