Viewla ビューラ　IPC-180LTE-a　LTE対応 180° パノラマビュー IPカメラ 仕様書

2025/4/17

■ 寸法図

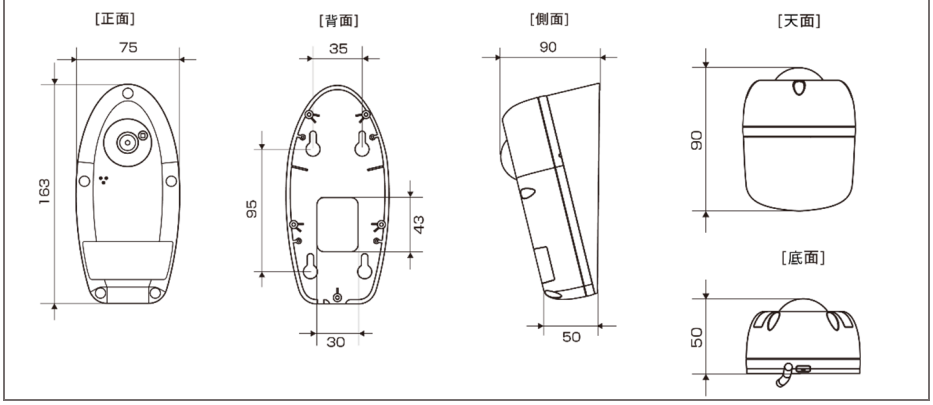

■ 仕　様

電力・電源	PoE または DC 12V/1A、AC100～240V（50/60Hz）
消費電力	［昼モード］起動時：3.5W ［夜モード］起動時：6.0W
最大消費電力	6.5W
プロセッサー	RISC CPU、ハードウェアのビデオ処理及び圧縮
ネットワークインターフェース	イーサネット10BaseT・100BaseTX、Auto-MDIX、RJ-45 PoE対応
LTE/4Gネットワーク	対応キャリア：NTTドコモ、au　LTE対応バンド：B1、B18、B19、B26 SIMカードサイズ：nanoSIM ※3G通信専用SIMはご利用いただけません。 通信モジュール：SIM7500JC（技適取得済み）
パン・チルト範囲	―
ハウジング	防水・防塵（IP66）※カメラ本体のLANケーブル部、付属品は防水仕様ではありません。
イメージセンサー	RGB 5Mega 1 / 2.7″ CMOS 自動露出調整、自動ホワイトバランス、自動ゲイン調整、自動明るさ調整、デイ&ナイト機能
光感度	赤外線無効時：0.2Lux、赤外線有効時：0Lux（赤外線有効照射距離10m）※自動照度コントロール（設定により低照度環境下で自動的に赤外線をオンにします）
赤外線LED	ハイパワーLED 4個
レンズ	1.6 mm、F2.0、最大画角：180°、固定アイリス、 フォーカス範囲：50 cm ～∞
ボタン	工場出荷時設定に戻すリセットボタン1個
microSDカード	ローカルビデオストレージ用 microSDカードインターフェース 最大128GBまで対応（Class10以上推奨） ※SDカード録画はビデオ設定の値に準拠します
インジケーター	インターネット接続状態表示LED×1個 イーサネット接続表示LED×1個 microSDカード録画状態表示LED×1個
映像圧縮形式	H.264/H.265、ハイプロファイル
ビデオストリーミング	Windowsパソコンとモバイル各々の解像度・帯域幅・フレームレート設定可能(自動設定も可能)
ブラウザー視聴	Youtubeライブ経由でのブラウザー視聴対応
プロトコル	IPv4, HTTP, TCP, ICMP, RTSP, RTMP, RTP, UDP, RTCP, SMTP, SNTP, FTP, SFTP, DHCP, ARP, DNS, SMB, PPPoE

ONVIF		対応
解像度	ノーマルモード	2304×1296、1920×1080（FullHD）、1280×720、640×360（HVGAW）
	モバイルモード	1280×720、640×360（HVGAW）
画像設定	ノーマルモード	64K、128K、256K、512K、768K、1M、1.2M、1.5M、2M、3Mbps
	モバイルモード	32K、64K、128K、256K、512K、768K、1M、1.2M、1.5M
	フレームレート	1～5、10、15、20、25、30fps（自動設定も可能）
音声		マイク内蔵、オーディオ圧縮：G.711（RTMP使用時：AAC）
セキュリティー		管理者ユーザー名・パスワード保護、カメラID・パスワード保護、無線LANのWEPとWPA、WPA2セキュリティーモード、IPアドレスアクセス制限機能、プライバシーマスク機能
運用・管理		カメラID・パスワードによるPlug＆Play、FTP経由ファームウェアの更新、ビデオアクセス＆マルチカメラ管理用ソフト（CamView、Viewla）
アクセサリー（付属品）		電源アダプター（1.5m）、ID・パスワードカード、かんたんインストールガイド、LANケーブル（ストレート1.5m）、nanoSIMカードトレイ、SIMトレイ用取り出しピン、ブラケット用ネジ、壁用ネジ・アンカー、ゴムカバー、六角レンチ、ブラケット、カメラ作動中ステッカー
アプリケーション		Windows用Viewlaシリーズ36台同時視聴アプリ（CamView）/ iOS/Android用Viewlaシリーズ4台同時視聴アプリ（Viewla）
同時接続ユーザー数		最大8ユーザー（画質設定により異なる）
アラーム通知機能		動体検知（検知エリア設定可能）、音声感知 FTPまたはメールによるJPEGイメージの通信・アップロード iPhone・iPad・Androidのお知らせ機能（Viewlaのみ）
カメラ本体サイズ・重量		75 × 163 × 50 mm（本体のみ） 75 × 163 × 90 mm（ブラケット装着時） 446g（本体＋ブラケット※アダプター重量含まず）
動作条件		起動時：-20°C～50°C、作動時：-30°C～50°C
その他		RoHS10準拠製品、NDAA準拠製品

▶ DORI距離

レンズ	検知	観察	認識	識別
固定焦点	29m	11m	5.9m	2.9m

SOLID CORPORATION Copyright © Solid Corporation All Rights Reserved.