Viewla ビューラ

IPC-32

ピンホール型 ミニIPカメラ仕様書

2025/2/17

■ 寸法図

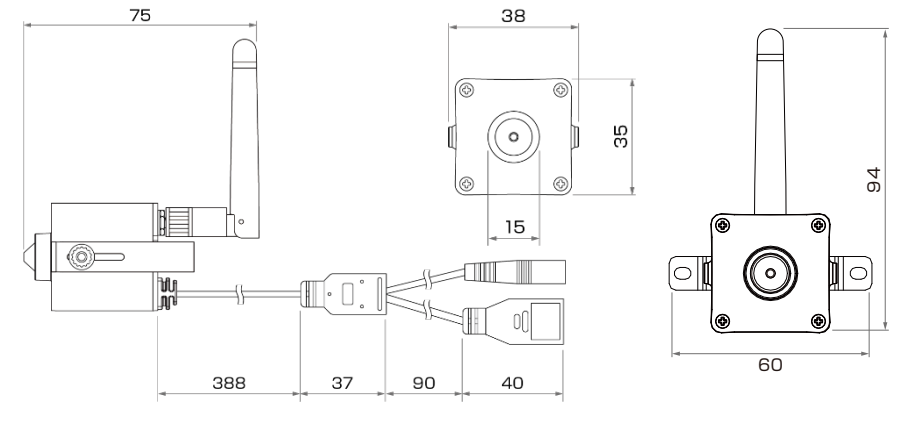

■ 仕　様

電力・電源		DC12V、1A（50/60Hz）
消費電力		［有線接続時］起動時：1.8W ［無線接続時］起動時：2.3W
最大消費電力		2.3W
プロセッサー		RISC CPU、ハードウェアのビデオ処理及び圧縮
ネットワークインターフェース		イーサネット 10BaseT/100BaseTX, Auto-MDIX, RJ-45
無線インターフェース		IEEE 802.11n, IEEE 802.11g, IEEE 802.11b (2.4GHz帯) 技適取得済み
パン・チルト範囲		—
イメージセンサー		Sony iMX327 2MP 1/2.8インチ CMOS、自動露出調整、自動ホワイトバランス、自動ゲイン調整、自動明るさ調整
光感度		0.1 Luxまで
赤外線LED		—
レンズ		M12、2.8 mm、F2.4、水平画角：105°、固定アイリス フォーカス範囲：50 cm ～∞
ボタン		工場出荷時設定に戻すリセットボタン1個、
microSDカード		ローカルビデオストレージ用 microSDカードインターフェース 最大128GBまで対応 (Class10以上推奨) ※SDカード録画はモバイル設定の値に準拠します
インジケーター		インターネット接続状態表示LED×1個 イーサネット接続表示LED×1個
映像圧縮形式		H.264、ハイプロファイル
ビデオストリーミング		Windowsパソコンとモバイル各々の解像度・帯域幅・フレームレート設定可能
ブラウザー視聴		Youtubeライブ経由でのブラウザー視聴対応
プロトコル		IPv4, HTTP, TCP, ICMP, RTSP, RTMP, RTP, UDP, RTCP, SMTP, SNTP, FTP, SFTP, DHCP, ARP, DNS, SMB, PPPoE
ONVIF		対応
解像度		1920×1080（FullHD）、1280×720、640×360（HVGAW）
画像設定	ノーマルモード	64K、128K、256K、512K、768K、1M、1.2M、1.5M、2M、3Mbps
	フレームレート	1～5、10、15、20、25、30fps（自動設定も可能）

音声	マイク内蔵、オーディオ圧縮：G.711（RTSP使用時：G.711 / RTMP使用時：AAC）
セキュリティー	管理者ユーザー名・パスワード保護、カメラID・パスワード保護、無線LANのWEPとWPA・WPA2セキュリティーモード、IPアドレスアクセス制限機能、プライバシーマスク機能
運用・管理	カメラID・パスワードによるPlug＆Play、FTP経由ファームウェアの更新、ビデオアクセス＆マルチカメラ管理用ソフト(CamView、Viewla)
アクセサリー（付属品）	電源アダプター（1.5m）、ネジ・アンカー、かんたんインストールガイド、ID・パスワードカード、カメラ作動中ステッカー
アプリケーション	Windows用Viewlaシリーズ36台同時視聴アプリ（CamView）/ iOS/Android用Viewlaシリーズ4台同時視聴アプリ（Viewla）
同時接続ユーザー数	最大8ユーザー（画質設定により異なる）
アラーム通知機能	動体検知（検知エリア設定可能）、音声感知でのイベントトリガー FTPまたはメールによるJPEGイメージの通信・アップロード iPhone・iPad・Androidのお知らせ機能（Viewlaのみ）
カメラ本体サイズ・重量	H35 x W35 x D35 mm 50 g （本体のみ） ＊アダプター重量含まず
動作条件	温度：0～50℃、 湿度：20～80％RH（結露無きこと、防滴・防塵なし）
その他	RoHS10準拠製品、NDAA準拠製品

▶ DORI距離

レンズ	検知	観察	認識	識別
固定焦点	41m	16m	8.4m	4.2m

SOLID CORPORATION Copyright © Solid Corporation All Rights Reserved.