SCL-02DB01 2MP カラー暗視ドーム IPカメラ 仕様書

2022/8/16

▼ ソフトウェア仕様

- 2MP (1920 × 1080)
- 3D DNR / デジタルWDR
- モバイル遠隔監視(iPhone / iPad / Android)
- ROI (Region Of Interest) 対応

▼ ハードウェア仕様

- 1/2.5インチ CMOS
- STARVIS対応
- 赤外線有効距離:15m
- 防塵・防水 (IP66)
- 耐衝撃 (IK10)

寸法図

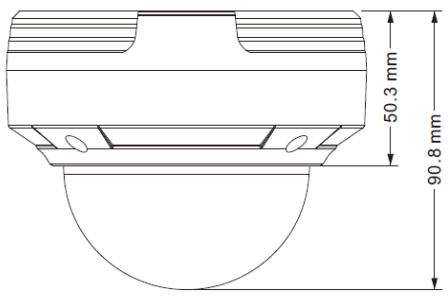

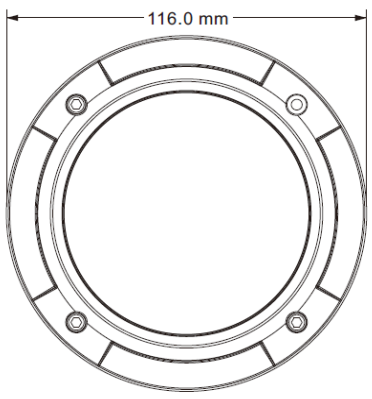

■ 仕様書

製品型番		SCL-02DB01
モデル		2MP カラー暗視ドーム
イメージセンサー		1/3インチ SONY CMOS
最大解像度		2MP: 1920×1080
電子シャッター		1/25～1/100000 秒 (自動)
レンズ		固定、2.8mm
水平画角		111°
STARVIS		対応
カラー暗視最低照度		0.002 Lux (スターライト)
白黒撮影最低照度		IR LED消灯時:0.002 Lux / IR LED点灯時:0 Lux
赤外線有効距離		15m
映像補正		3D DNR / デジタルWDR
映像圧縮方式		H.264 / MJPEG
解像度		1080P (1920×1080), 720P (1280×720), D1, CIF, 480×240
トリプルストリーミング	S1	1920×1080 @30fps
	S2	1280×720 @10fps / CIF @30fps
	S3	CIF @30fps / D1 @30fps / 480×240 @30fps
映像ビットレート		128Kbps～6Mbps
ビットレートタイプ		VBR / CBR
ネットワークインターフェース		RJ45×1, イーサネット (10/100base-T)
WEBブラウザ		Microsoft IE 8.0以降
ネットワークプロトコル		TCP / IP, UDP, DHCP, NTP, RTSP, PPPoE, DDNS, SMTP, FTP
PoE		対応
保護		IP66(専用ブラケット使用時), IK10
電源供給		DC12V / PoE
動作条件		温度: -20℃～50℃, 湿度: 10%～90% (結露無きこと)

Copyright © Solid Corporation All Rights Reserved.