SCL-02TA01 2MP シンプルチューブ 仕様書

2022/8/16

▼ ソフトウェア仕様

- 2MP (1920×1080)
- ROI (Region Of Interest) 対応
- モバイル遠隔監視(iPhone / iPad / Android)
- ONVIF V2.6 (profile S)

▼ ハードウェア仕様

- 1/3インチ CMOS
- 赤外線有効距離:20m
- 防塵・防水(IP66)

寸法図

(単位:mm)

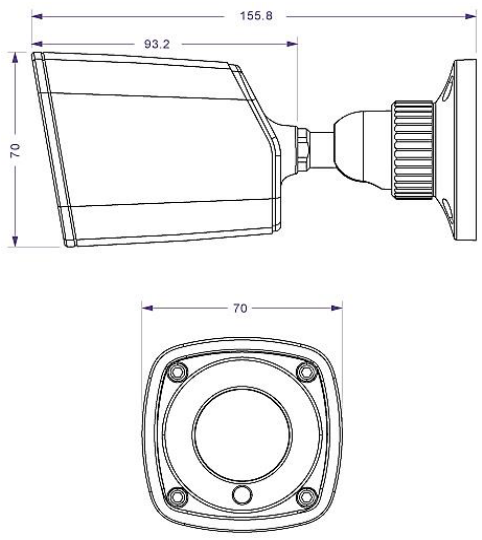

■ 仕様書

製品型番		SCL-02TA01
モデル		2MP シンプルチューブ
イメージセンサー		1/3インチ CMOS
最大解像度		2MP: 1920×1080
電子シャッター		1/25~1/100000 秒 (自動)
レンズ		固定、3.6mm
水平画角		94°
カラー暗視最低照度		0.1 Lux
白黒撮影最低照度		IR LED消灯時:0.05 Lux / IR LED点灯時:0 Lux
赤外線有効距離		20m
映像圧縮方式		H.264 / MJPEG
解像度		1080P (1920×1080), 720P (1280×720), D1, CIF, 480×240
トリプルストリーミング	S1	1920×1080 @30fps
	S2	1280×720 @10fps / CIF @30fps
	S3	CIF @30fps / D1 @30fps / 480×240 @30fps
映像ビットレート		64Kbps~8Mbps
ビットレートタイプ		VBR / CBR
ネットワークインターフェース		RJ45×1, イーサネット (10/100base-T)
WEBブラウザ		Microsoft IE 8.0以降
ネットワークプロトコル		TCP / IP, UDP, DHCP, NTP, RTSP, PPPoE, DDNS, SMTP, FTP
PoE		対応
保護		IP66
電源供給		DC12V / PoE
消費電力		4.5W未満
動作条件		温度: -10℃~50℃, 湿度: 10%~90% (結露無きこと)
本体サイズ / 重量		70(W) × 70(H) × 155.8(D) mm / 約306g

Copyright © Solid Corporation All Rights Reserved.