SCL-02TA02 2MP シンプルチューブ 仕様書

2022/8/16

- 2MP (1920 × 1080)
- 1/2.9インチ CMOS
- ICR機能(自動切替)
- 赤外線有効距離:20～30m
- 3D DNR / デジタルWDR
- モバイル遠隔監視(iPhone / iPad / Android)
- ROI (Region Of Interest) 対応
- 防塵・防水 (IP67)

寸法図

(単位:mm)

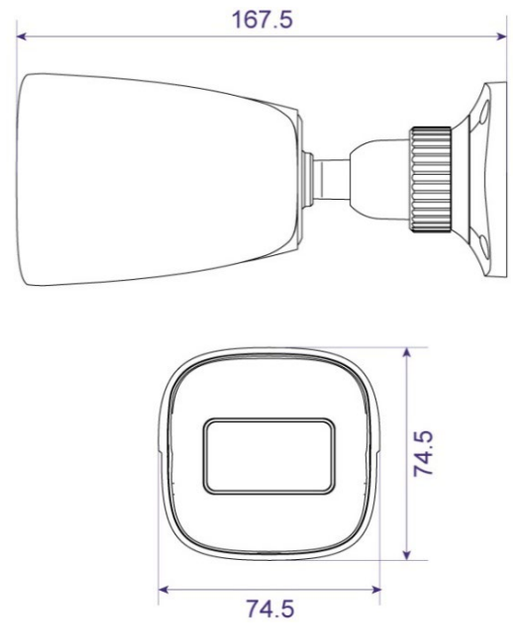

■ カメラ	
イメージセンサー	1/2.9インチ CMOS
最大解像度	2MP: 1920×1080
電子シャッター	1/25～1/100000 秒 (自動)
レンズ	固定 2.8mm @F2.0
水平画角	107°
白黒撮影最低照度	IR LED消灯時:0.0035Lux / IR LED点灯時:0Lux
赤外線有効距離	20～30m
映像補正	デジタルWDR / 逆光補正 / ハイライト補正 フォグ緩和 / 3D DNR / ICR自動切替
角度調整	水平: 0～360°、垂直: 0～90°、回転: 0～360°
■ イメージ / 音声 / インターフェース	
映像圧縮方式	H.265 / H.264 / MJPEG
H.264圧縮規格	メインプロファイル レベル4.1 High Tier
解像度	1080P (1920×1080), 720P (1280×720), D1, CIF, 480×240
メインストリーム (S1)	1080P / 720P @30fps
サブストリーム (S2)	D1 / CIF / 480×240 @30fps
映像ビットレート	64Kbps～6Mbps
ビットレートタイプ	VBR / CBR
オーディオ圧縮	G.711A / U
ネットワークインターフェース	RJ45×1
音声入力	1CH
■ ストレージ	
SDカード	内蔵micro SDカードスロット 最大128GB(class 10以上)
ネットワークストレージ	対応
ハードウェアリセット	対応

■ 機能	
リモートモニタリング	WEBブラウザ, CMS遠隔操作
オンライン接続	最大3ユーザーの同時視聴対応 マルチストリームのリアルタイム送信対応
ネットワークプロトコル	UDP, IPv4, IPv6, DHCP, NTP, RTSP, PPPoE, DDNS, SMTP, FTP, SNMP, HTTP, 802.1x, UPnP, HTTPs, QoS
インターフェースプロトコル	ONVIF
スマートアラーム	動体検知, SDカードフル, SDカードエラー
インテリジェント分析	異常対応, 改竄検知, 侵入検知
PoE	対応
その他の機能	ウォーターマーク, IPアドレスフィルタリング, ビデオマスク, ハートビート, パスワード保護
■ その他	
電源供給	DC12V / PoE
消費電力	5W未満
動作条件	温度: -30℃～60℃ 湿度: 95%以下 (結露無きこと)
本体寸法	74.5(W)×74.5(H)×167.5(D) mm
本体重量	約390g
設置方法	天井設置 壁面設置(ジャンクションボックスまたはブラケット要)
保護	IP67
■ 対応ブラケット	

SCL-BRK627

SCL-BRK628 (+627)

Copyright © Solid Corporation All Rights Reserved.