SCL-02TA04　2MP シンプルチューブ　仕様書

2025/01/07

■ カメラ

イメージセンサー		1/2.8インチ CMOS
最大解像度		2MP：1920×1080
電子シャッター		1/3～1/100000 秒
レンズ		固定 2.8mm @F1.6
画角	水平	107°
	垂直	56°
	対角	126°
カラー撮影最低照度		赤外線LED消灯時：0.008Lux
白黒撮影最低照度		赤外線LED点灯時：0Lux
赤外線有効距離		20～30m
映像補正		逆光補正 / ハイライト補正 / 3DNR / ICR自動切替
筐体角度調整		水平：0°～360°, 垂直：0°～90°, 回転：0°～360°
WDR		デジタルWDR

■ DORI距離

レンズ	検知	観察	認識	特定
固定焦点	40.62m	16.25m	8.12m	4.06m

■ 映　像

映像圧縮方式	H.265+ / H.265 / H.264+ / H.264 / MJPEG
H.264圧縮規格	メインプロファイル レベル4.1 High Tier
解像度	1080P (1920 × 1080), 720P (1280 × 720), D1, CIF
メインストリーム (S1)	1080P / 720P (60Hz : @30fps, 50Hz : @25fps)
サブストリーム (S2)	D1 / CIF (60Hz : @30fps, 50Hz : @25fps)
サードストリーム (S3)	—
映像ビットレート	128Kbps～4Mbps
ビットレートタイプ	VBR / CBR

■ インターフェース

イーサネット		RJ45×1
RS485		—
CVBSアナログ出力		—
音声	入力	1CH（3.5mmマイク端子または内蔵マイク）
	出力	—
アラーム	入力	—
	出力	—

■ 音　声

オーディオ圧縮	G.711A / U
双方向音声	—

■ ストレージ

SDカード	内蔵micro SDカードスロット 最大256GB (class 10以上)
ネットワークストレージ	対応
ハードウェアリセット	対応

■ 機能

遠隔視聴	WEBブラウザー, NVMS2.0, SuperLivePlus
対応ブラウザー	Internet Explorer, Edge, Google Chrome ,Firefox, Safari
同時接続	最大3ユーザーの同時視聴対応 マルチストリームのリアルタイム送信対応
ネットワークプロトコル	UDP, IPv4, IPv6, DHCP, NTP, RTSP, RTP, RTCP,PPPoE, DDNS, SMTP, FTP, 802.1x, SNMP, UPnP,HTTP, HTTPs, QoS
インターフェースプロトコル	ONVIF
スマート検知	一部対応 ※スマート検知については、利用シーンや用途によって最適な機種が異なりますので、お問い合わせください。当社より適切な機種をご提案いたします。
スマートアラーム	動体検知, SDカードフル, SDカードエラー
PoE	IEEE802.3af対応
その他の機能	ウォーターマーク, IPアドレスフィルタリング,ビデオマスク, ハートビート, パスワード保護

■ その他

電源供給		DC12V / PoE
消費電力		4.5W未満
動作条件		温度：-30°C～60°C / 湿度：95%以下（結露無きこと）
本体寸法		74.5(W)×74.5(H)×167.5(D) mm
本体重量		約380g
設置方法		天井設置/壁面設置(ジャンクションボックスまたはブラケット要)
保護	防水防塵	IP67（専用ジャンクションボックス・ブラケットの使用を推奨）
	耐衝撃性	—
同梱品		ケーブル用防水キャップ一式、ネジ・アンカー×４本、アースネジ、設置用台紙シール、保証書

■ 対応ジャンクションボックス・ブラケット（別売）

SCL-BRK627

SCL-BRK628（+627）

画像をクリックすると寸法図を確認できます

Copyright© Solid-Corp All Right Reserved
当コンテンツはソリッド株式会社が著作権を保有しています。無断での転用を禁じます。Viewla 及び、各商品のロゴは当社の商標です。

SCL-02TA04　2MP シンプルチューブ　仕様書

2025/01/07

■ 寸法図

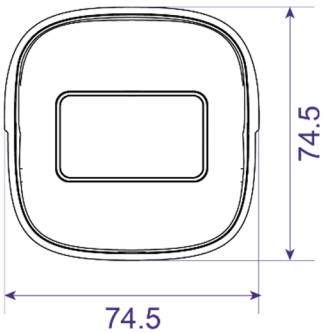

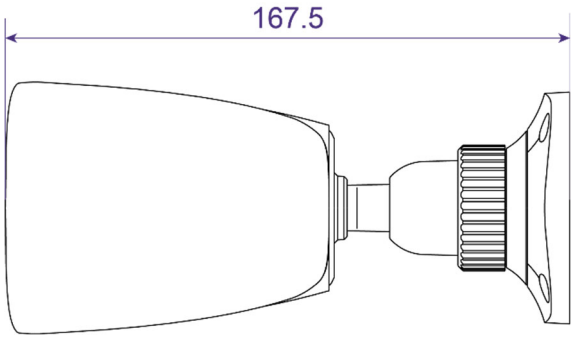

黒いカバー（マグネット式）を外すと
中にSDカードスロットがあります。

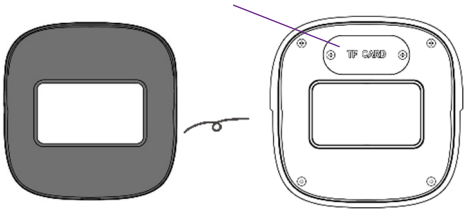

■ 本体付属コネクター

※コード長はカメラ本体から分岐手前のコネクタまでの長さです。

SOLID CORPORATION
Copyright© Solid-Corp All Right Reserved
当コンテンツはソリッド株式会社が著作権を保有しています。無断での転用を禁じます。Viewla 及び、各商品のロゴは当社の商標です。