# SCL-06FA01　6MP フィッシュアイ IPカメラ 仕様書

2024/09/13

## ■ カメラ

| | | |
|---|---|---|
| イメージセンサー | | 1/2.9インチ CMOS |
| 最大解像度 | | 2160×2160 |
| 電子シャッター | | 1/25～1/100000秒 (自動) |
| レンズ | | 固定 1.07mm @F2.5 |
| 画角 | 壁設置時 | 180° |
| | 天井設置時 | 360° |
| カラー撮影最低照度 | | 赤外線LED消灯時：0.068 lux @F2.0 |
| 白黒撮影最低照度 | | 赤外線LED点灯時：0 lux |
| 赤外線有効距離 | | 15m |
| 映像補正 | | 逆光補正 / 2D/3D DNR / ICR自動切替 |
| 筐体角度調整 | | — |
| WDR | | デジタルWDR |

## ■ 映　像

| | |
|---|---|
| 映像圧縮方式 | H.265 / H.264 / MJPEG |
| H.264圧縮規格 | — |
| 解像度 | 2160×2160 / 1920×1920 / 1440×1440 / 960×960 / 480×480 |
| メインストリーム (S1) | 2160×2160 / 1920×1920 / 1440×1440 @30fps |
| サブストリーム (S2) | 960×960 @30fps |
| サードストリーム (S3) | 480×480 @30fps |
| 映像ビットレート | 64Kbps～16Mbps |
| ビットレートタイプ | VBR / CBR |

## ■ 音　声

| | |
|---|---|
| オーディオ圧縮 | G.711A / U |
| 双方向音声 | 対応 |

## ■ インターフェース

| | | |
|---|---|---|
| イーサネット | | RJ45×1 |
| RS485 | | 対応 |
| CVBSアナログ出力 | | CVBS出力 (BNCビデオ出力×1) |
| 音声 | 入力 | ライン入力×1（3.5mmマイク端子） |
| | 出力 | ライン出力×1（3.5mmスピーカー端子） |
| アラーム | 入力 | 入力×1 |
| | 出力 | 出力×1 |

## ■ ストレージ

| | |
|---|---|
| SDカード | 内蔵micro SDカードスロット 最大128GB (class 10以上) |
| ネットワークストレージ | 対応 |
| ハードウェアリセット | — |

## ■ 機能

| | |
|---|---|
| 遠隔視聴 | WEBブラウザー, CMS遠隔操作 |
| 対応ブラウザー | Internet Explorer, Microsoft Edge, Google Chrome |
| 同時接続 | 最大10ユーザーの同時視聴対応<br>マルチストリームのリアルタイム送信対応 |
| ネットワークプロトコル | TCP/IP, UDP, DHCP, NTP, RTSP, PPPoE, DDNS, SMTP, FTP |
| インターフェースプロトコル | ONVIF |
| スマート検知 | — |
| スマートアラーム | 動体検知, センサーアラーム |
| PoE | IEEE802.3af対応 |
| その他の機能 | ウォーターマーク, ビデオマスク, パスワード保護 |

## ■ その他

| | | |
|---|---|---|
| 電源供給 | | DC12V / PoE |
| 消費電力 | | 12W未満 |
| 動作条件 | | 温度：-20℃～50℃<br>湿度：10%～90% (結露無きこと) |
| 本体寸法 | | Φ130×39mm |
| 本体重量 | | 約432g |
| 設置方法 | | 天井設置 / ジャンクションボックス・ブラケット使用での壁面設置 |
| 保護 | 防水防塵 | IP66（専用ジャンクションボックス・ブラケットの使用を推奨） |
| | 耐衝撃性 | IK10 |
| 注意 | | 分割補正機能は、4chおよび8chのNVR、SCL-N016P03では使用できません。 |

## ■ 対応ジャンクションボックス・ブラケット（別売）

SCL-BRK632

画像を
クリックすると
寸法図を
確認できます

Copyright© Solid-Corp All Right Reserved
当コンテンツはソリッド株式会社が著作権を保有しています。無断での転用を禁じます。Viewla 及び、各商品のロゴは当社の商標です。

# SCL-06FA01　6MP フィッシュアイ IPカメラ 仕様書

2024/09/13

## ■ 寸法図

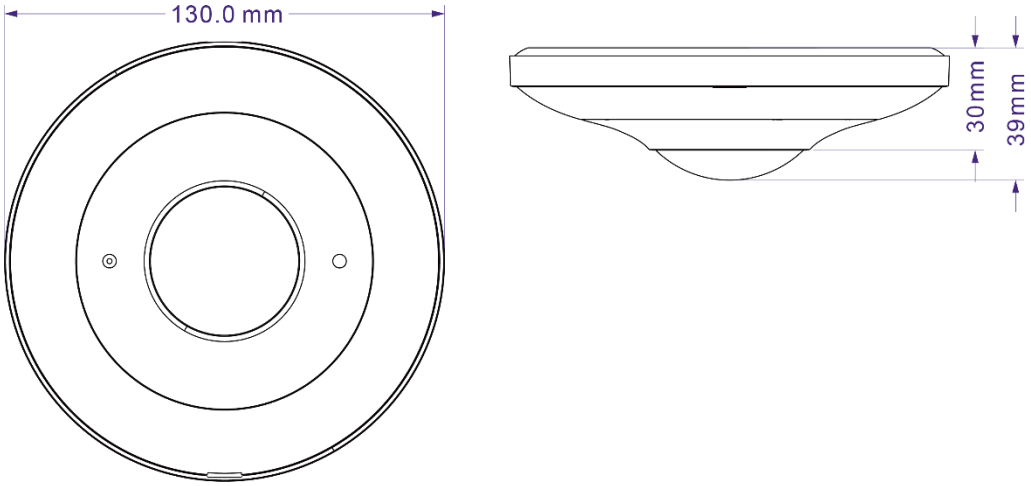


## ■ 本体付属コネクター

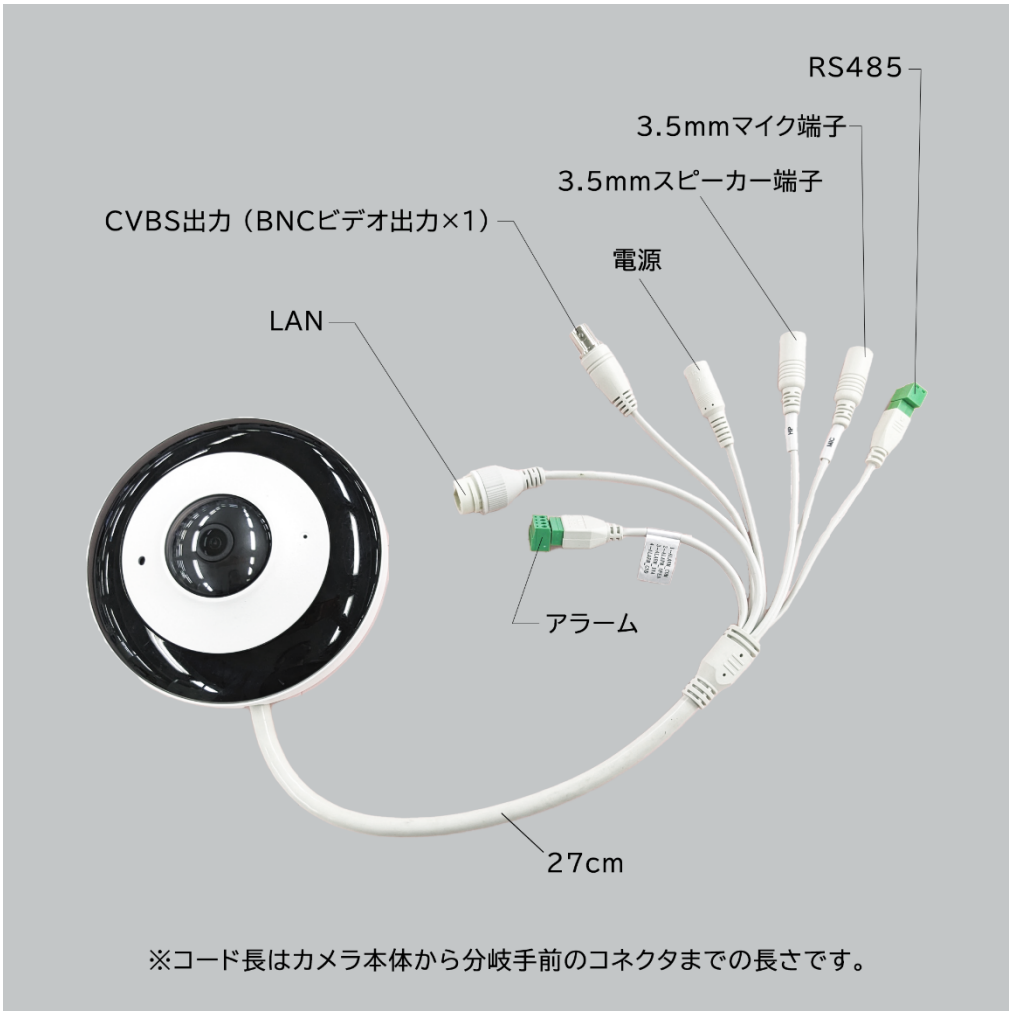


SOLID CORPORATION Copyright© Solid-Corp All Right Reserved
当コンテンツはソリッド株式会社が著作権を保有しています。無断での転用を禁じます。Viewla 及び、各商品のロゴは当社の商標です。